FUJIFILM

BL00004946-200

增距镜
Tele convertidor
GF1.4X TC WR

中文简

本增距镜可让镜头焦距增大1.4倍。

安全使用注意事项

- 我们已尽全力确保该产品的安全性，请阅读下文提供的指示，确保您正确使用该产品。
- 阅读这些指示后，请将它们保存在伸手可及之处以便今后参考。

该文档使用下述图标表示忽略图标所示信息和操作错误可能造成的伤害或损坏的严重程度。	
⚠ 警告	该图标表示若忽略该信息，可能会导致死亡或严重受伤。
⚠ 注意	该图标表示若忽略该信息，可能会导致人身伤害或设备损坏。

下述图标表示必须遵守的信息性质。	
⚠	三角标志表示此信息需要注意（“重要”）。
⊘	圆形标志加一斜线表示禁止行为（“禁止”）。
❗	实心圆形加一惊叹号表示用户必须执行的操作（“必须操作”）。

⚠ 警告	
⊘	***请勿透过镜头或相机取景器观看太阳，***否则将可能导致永久性的视觉损伤。
请勿自行拆卸	***切勿拆卸（切勿打开外壳），***否则可能会因产品故障导致火灾、触电或受伤。
请勿在浴室使用	***请勿将镜头浸入水中或接触到水，***否则可能导致火灾或触电。
请勿触摸内部部件	***若由于摔落或其它意外事故造成外壳破损，请勿触摸外露部件，***否则可能会因触摸破损部件导致触电或受伤。请立即取下相机电池（注意避免受伤或触电），然后将本产品送至销售点进行咨询。
⊘	***请勿将镜头放在不平稳的地方，***否则镜头可能摔落，导致受损。

⚠ 注意	
⊘	***请勿在有油烟、水汽的地方或者非常潮湿或灰尘弥漫之处使用或存放镜头，***否则可能导致火灾或触电。
⊘	***请勿将镜头置于阳光直射或极端高温之处，如晴天封闭的车内，***否则可能会导致火灾。
❗	***请勿存放在儿童伸手可及之处。***本产品在儿童手中可能导致伤害。
⚠	***不使用本产品时，请盖好镜头盖并将其存放在没有阳光照射的地方。***因为阳光通过镜头聚焦将可能导致火灾或灼伤。
⊘	***请勿用湿手操作，***否则可能导致触电。
⚠	***镜头受损时请停止使用，***否则受损的边缘可能会导致受伤。
⊘	***请勿直接提拿安装于三脚架上的相机或镜头，***否则相机或镜头可能摔落或撞击其它物体，导致受损。
⚠	***拍摄背光拍摄对象时，请不要让太阳进入构图范围。***因为当太阳位于或靠近构图范围时，阳光可能通过镜头聚焦从而导致火灾或灼伤。

准备使用增距镜

若要充分利用增距镜的功能，请将相机固件升级到最新版本。
有关查看相机固件版本以及更新相机固件的指示说明，请访问以下网站：
http://www.fujifilm.com/support/digital_cameras/software/#firmware
若您无法访问计算机，请从相机随附的“FUJIFILM 全球网络”部分中所列当地经销商处寻求支持信息。

兼容镜头

本增距镜只能安装于特定镜头。有关最新信息，请访问以下网站：
http://www.fujifilm.com/support/digital_cameras/software/gfx_fw_table.html

- 请勿安装于不兼容的镜头。否则可能会损坏镜头或照相机，或使性能下降。

关于镜头亮度

- f值增大一档（图像变暗）。
- 镜头光圈环上的f值与实际f值之间会出现差异，但正确的f值显示在照相机上。

安装

1 关闭照相机。
2 将增距镜上的安装标记与镜头上的标记对准，然后朝箭头方向转动增距镜直至其咔嗒一声卡入镜头。（**Fig.A**）
3 将增距镜上的安装标记与照相机上的标记对准，然后朝箭头方向转动镜头和增距镜直至其咔嗒一声卡入照相机。（**Fig.B**）

- 请小心不要按到增距镜上的镜头拆卸杆。

拆除

1 关闭照相机。
2 按住照相机上镜头安装/拆卸按钮的同时，朝箭头方向转动增距镜和镜头进行拆除。（**Fig.C**）
3 按住增距镜上镜头拆卸杆的同时，朝箭头方向转动镜头进行拆除。（**Fig.D**）

产品保养

- 请保持镜头信号接点的清洁。
- 请使用吹气球去除镜头或滤镜玻璃表面的灰尘和浮屑。若要去除污点和指纹，可使用一块滴有少许镜头清洁剂的干净软棉布或镜头清洁纸，以圆周运动方式从里向外进行清洁，注意不要留下污渍，也不要用手指触碰玻璃。
- 切勿使用涂料稀释剂或苯等有机溶剂清洁镜头。
- 不使用增距镜时请盖上前盖和后盖。
- 将增距镜存放在阴凉、干燥的地方以防发霉和生锈。切不可存放在直射阳光下，也不可与石脑油或樟脑丸一起存放。
- 请保持镜头干燥。生锈将导致无法挽回的损坏。请擦干雨水和水滴。
- 将镜头放置在过于炎热的地方将可能导致损坏或变形。

技术规格

GF1.4X TC WR

镜头结构	：	3 组 7 片
外部体积	：	ø82 × 26.7 mm（从相机镜头卡口边缘起的距离）
重量	：	约 400 g（不包括盖子）
附带配件	：	镜头前盖、镜头后盖、镜头袋

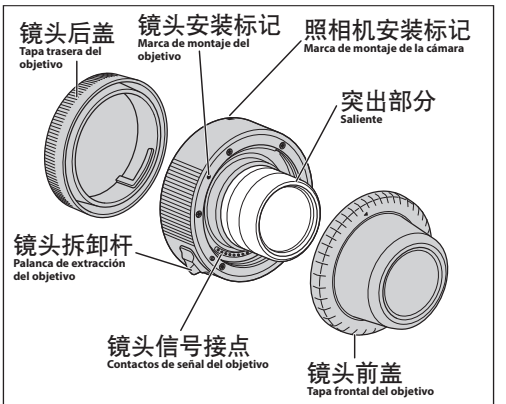

切勿触碰突出部分，因为形状非常精确。

- 镜头卡口包含一个橡胶环以确保镜头的防尘防溅性能。该环可在任何 FUJIFILM 服务中心进行有偿更换。
- 与宏延长管同时使用增距镜可能会造成故障。

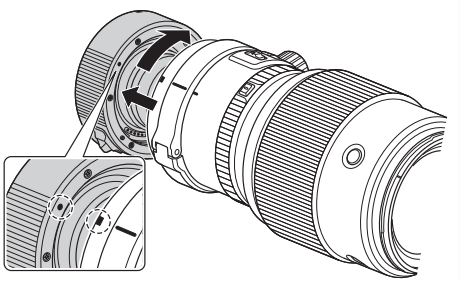

Fig.A

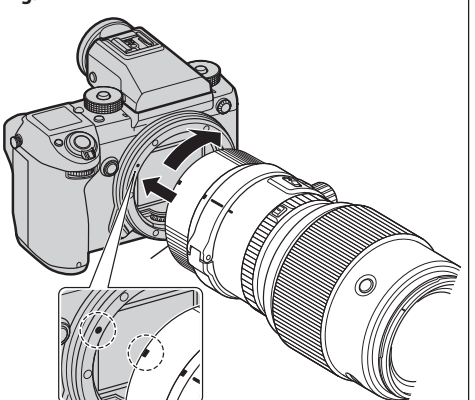

Fig.B

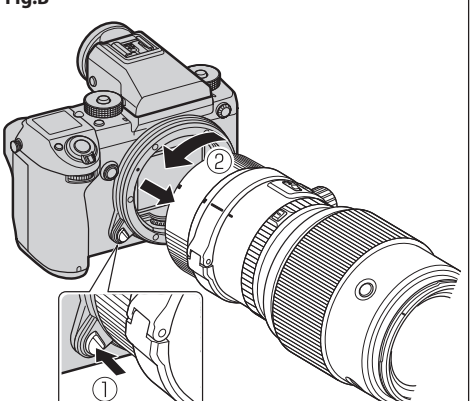

Fig.C

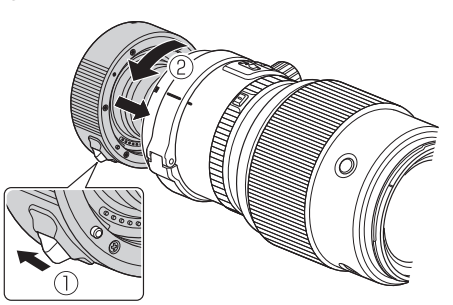

Fig.D